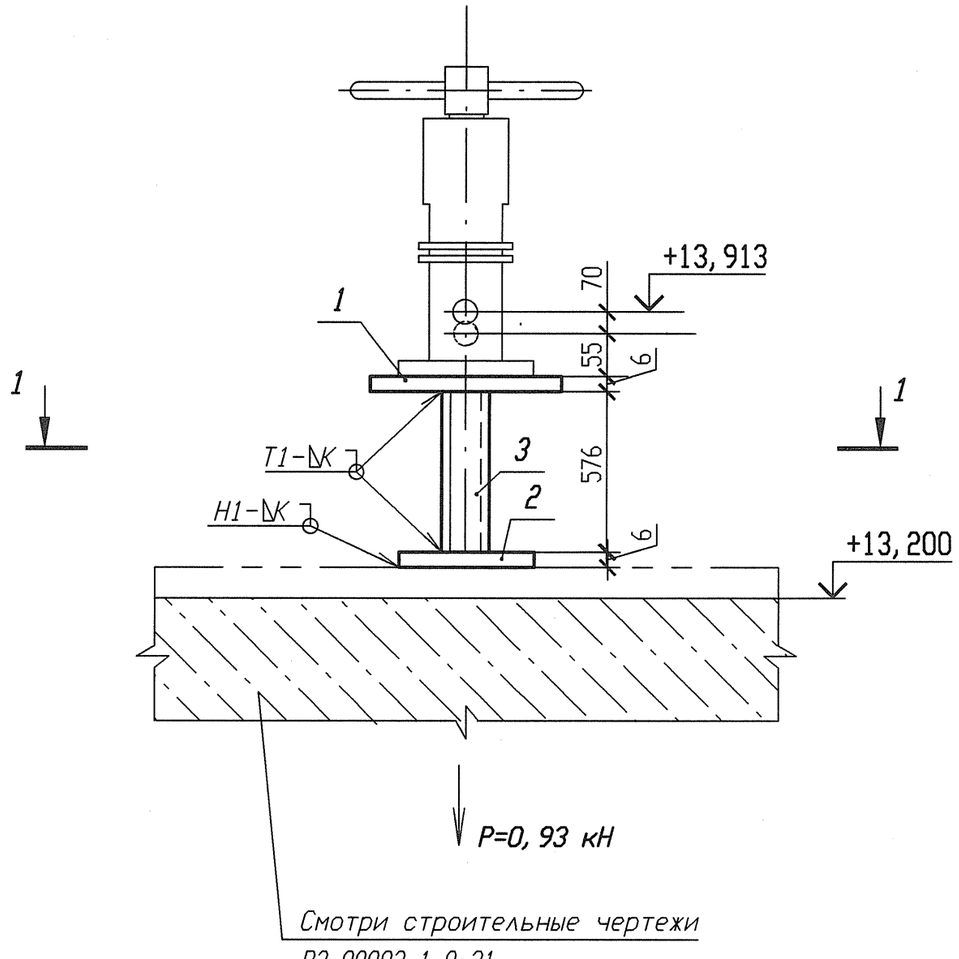

Разрез 1-1

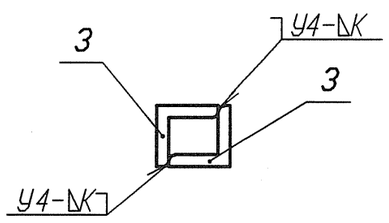

1 Привязку опоры смотри 3TC10Z07.
2 Сварку производить по ГОСТ 5264-80.
3 Отметка трубопровода подлежит уточнению в соответствии с уклоном трубопровода.
4 Р - максимальная нагрузка на опору с учетом сейсмических воздействий.
5 Катет шва (К) принять по наименьшей толщине свариваемых деталей.
6 Изготовить один комплект.

Спецификация деталей

Поз.	Обозначение	Наименование	Кол.	Материал	Масса, кг ед.	Масса, кг общ.	Примечание
1	ГОСТ 19903-74	Лист Б-ПН 6х250х250	1	Ст 3 сп 5-св ГОСТ 14637-89	2, 9438	2, 9438	
2	ГОСТ 19903-74	Лист Б-ПН 6х100х100	1	Ст 3 сп 5-св ГОСТ 14637-89	0, 471	0, 471	
3	ГОСТ 8509-93	Уголок В-50х50х5 l=576	2	Ст 3 пс 2-св ГОСТ 535-2005	2, 17152	4, 34304	
	ГОСТ 9467-75	Электроды		УОНИИ 13/45		-	
					Итого:		7, 7578

АРХИВНЫЙ ЭКЗЕМПЛЯР

Инв. N подл. R3. 03733. 1. 0. 13
Лист 145

Изм.	Кол. уч.	Лист	Nдок.	Подпись	Дата
Инж. 2к.		Сидоренко			17.05
Пров. инж. 2к.		Случевская			17.05
Пров. вед. инж.		Махотина			17.05
Нач. гр.		Жубрев			17.05
Н. контр.		Краснояров			24.05

R3. TC10. 3012. 013. 01. 00. 022

Ростовская АЭС Блок 3

Реакторное отделение
Герметичная часть
Трубопроводы байпасной очистки воды I контура
Рр больше 2. 2 МПа

Стадия	Лист	Листов
Р	1	1

Опора скользящая
3TC10Y022

ОАО "НИАЭП"
2012

Формат А3

Инв. N подл. R3. 03733. 1. 0. 13 | Подп. и дата | Взам. инв. N

Формат А3